Топка Альфы 700-200 ТО (ТА700-2Т)

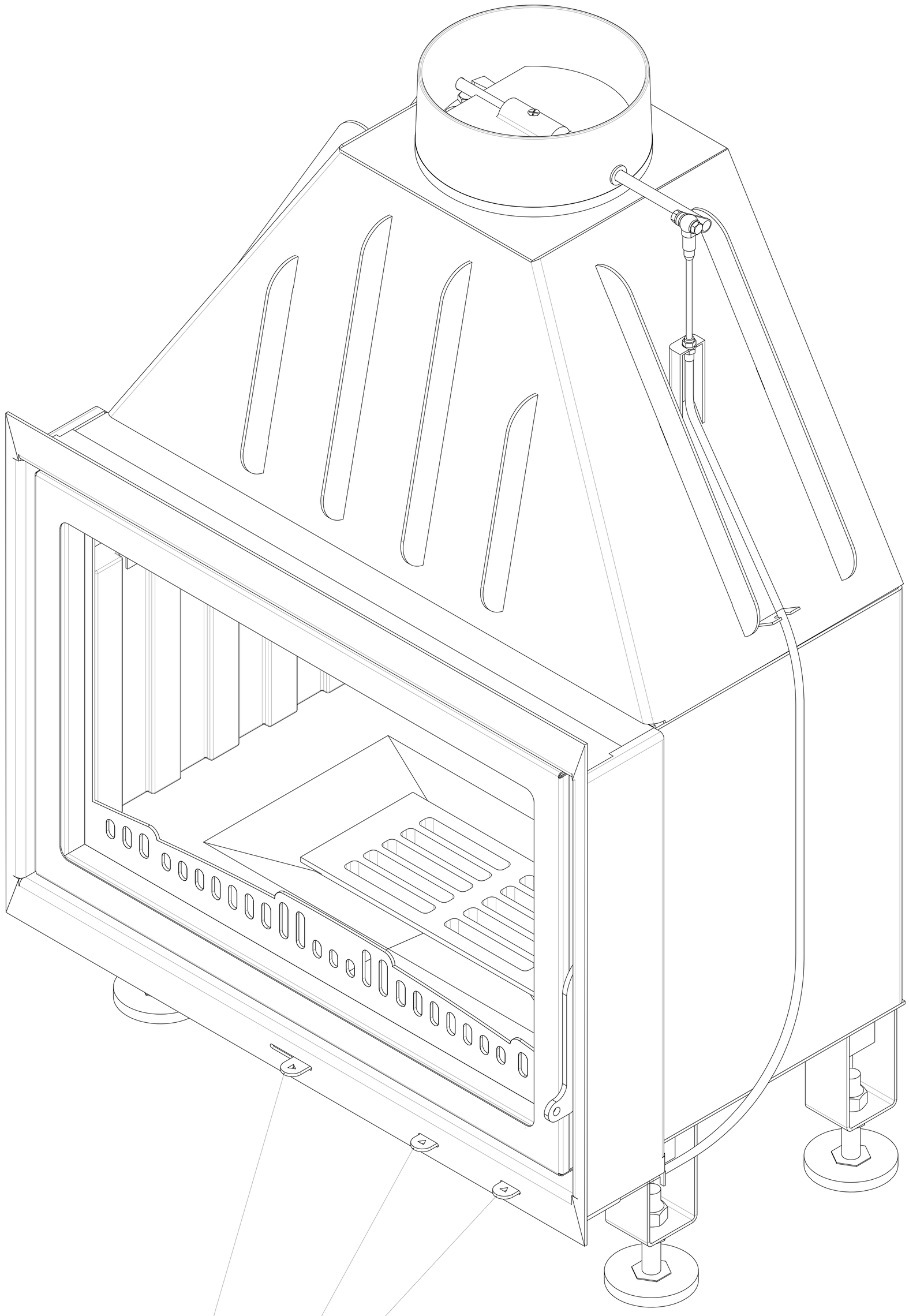

Управление механизмом привода шиберной заслонки

Ручка регулировки подачи воздуха в топочную камеру

Ручка регулировки на "чистое стекло"

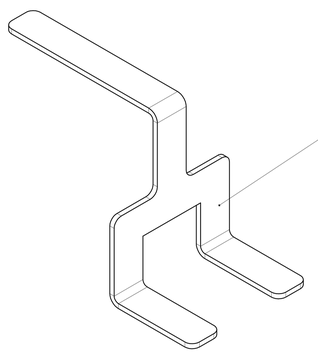

Ручка-вилка для изъятия колосника